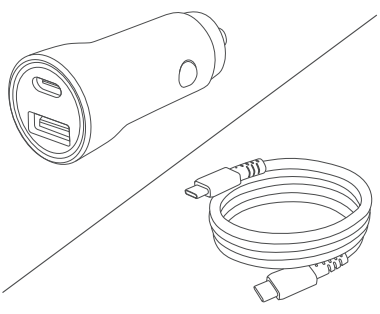

DC38C1U1CC100

車載充電器 × マグネットケーブル

取扱説明書

本説明書には、保証書が含まれております。
ご購入された年月日が特定できるレシートなどと
ともに大切に保管してください。

安全上のご注意

警告 人が死亡する、または重症を負うなどの可能性がある内容です。

- 本製品を分解・改造しないでください。火災・感電の原因になります。
- DC12V/24V 車以外の電源では使用しないでください。
- 水に濡らしたり、水のかかる場所で使用しないでください。
- 異常な発熱、発煙、異臭などが発生した場合は、直ちに使用を中止してください。
- 濡れた手で本製品に触れないでください。
- 心臓ペースメーカーなどの医療機器をご使用の方は、マグネットの影響について医師にご相談ください。

注意 人が傷害を負う可能性や、物的損害が発生する可能性がある内容です。

- 運転中に本製品の抜き差しや接続操作を行わないでください。
- 落下させるなど強い衝撃を与えないでください。
- 乳幼児の手の届く場所で使用・保管しないでください。
- 直射日光の当たる場所や高温多湿の場所で使用・保管しないでください。
- マグネット部分に金属片や砂鉄などが付着したまま使用しないでください。ショートの原因になります。

使用上のご注意

■車載充電器

- 本製品をアクセサリーソケットに無理に差し込まないでください。破損やショートの原因となります。
- 本製品やアクセサリーソケットに汚れやほこりが付いている場合は、乾いた布で拭き取ってから使用してください。火災や故障の原因となります。
- 直射日光の当たる場所や炎天下の車内に放置しないでください。
- 合計出力を超える機器を同時に接続しないでください。充電できない場合があります。

■マグネットケーブル

- コネクタを無理に押し込まないでください。破損やショートの原因となります。
- コネクタにゴミや液体が付着している場合は、乾いた布で拭き取ってから使用してください。故障の原因となります。
- IC カードやキャッシュカードなどを本製品に近づけないでください。記録が消えたり、破損するおそれがあります。
- 直射日光の当たる場所や、高温・低温・多湿な場所での長期間の使用や保管はしないでください。

各部名称

■車載充電器

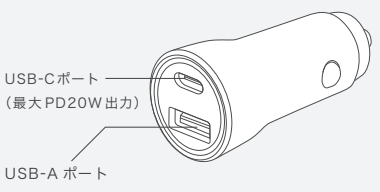

■マグネットケーブル

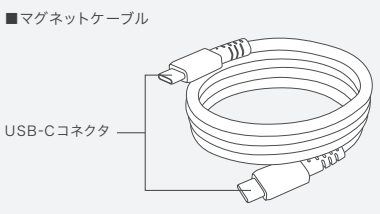

対応機種

・iPhone、iPad、iPod シリーズ
・各種スマートフォン、タブレット
・ワイヤレスイヤホンなどの充電電流の小さな小型電子機器
・その他 電子タバコ、Wi-Fi ルーター、ポータブルゲーム機、オーディオプレーヤーなど USB 充電できる機器
※全ての機器での動作は保証しておりません。

充電ができない場合

・接続機器への充電が途切れる場合は、本製品、ケーブルがしっかり差されているか確認してください。
・ケーブルやコネクタに損傷がないか確認してください。
※上記確認を行っていただいても症状が改善されない場合、弊社サポートセンターにお問い合わせください。

別売品

以下ご利用にあたり別途ご購入ください。
・充電する機器に対応したUSBケーブル
※PD充電をする場合は同梱のマグネットケーブルをご使用ください。

製品仕様

■車載充電器

USBポート	USB-C×1 USB-A×1
入力電圧	DC 12V-24V 6.8A（Max）
出力	**1ポート使用時** USB-C：5V3A,9V2.22A,12V1.67A[PD20W] PPS：5-11V2A USB-A：5V3A,9V2A,12V1.5A[18W] **同時使用時** USB-C＋USB-A：PD20W+18W
サイズ	約25.5（W）×25.5（D）×61.5（H）mm
重量	約21g

■マグネットケーブル

コネクタ形状	USB-C（オス）ーUSB-C（オス）
規格	USB PD EPR(Extended Power Range) 最大240W(48V/5A)充電対応 USB2.0規格準拠
転送速度	最大480Mbps

製品保証書

■この保証書は正常な使用状態で起きた故障について無償で修理、または交換を保証するものです。
■取扱説明書に明記されている使用方法に沿わない場合や、警告・注意事項に反した使用方法による故障は保証対象外です。
■本製品の故障や使用によるデータの変化や消失などの直接損害や二次的な損害(データ作成費用・期待利益の喪失など)に関して弊社は一切その責任を負いません。
■保証期間内に故障が発生した場合は、販売店捺印がある本書かそれに代わるレシートを準備いただき販売店または弊社サポートセンターへお問い合わせください。ご購入履歴が確認出来ない場合、保証対象外となります。
■本製品の保証は、日本国内での使用に限ります。

保証期間	ご購入日より 2 年間
お買い上げ日	年　月　日
販売店印・レシート添付欄	

保証書無効

■本製品および本説明書は、予告無く外観および仕様の一部を変更することがあります。
■本説明書の一部または全部を無断で使用・複写・転載することを禁止します。
■本説明書に記載されている会社名および製品名は、各社の商標または登録商標です。

F-T26M003-01

ご購入後も、あんしんの MOTTERU サポート

製品の使い方でご不明な点や、不具合と思われる症状が出た場合、
その他お困りのことがございましたら、まずはお気軽にお問合せください。
MOTTERU 社員が、親切丁寧に寄り添ったサポート対応をいたします。

サポート受付　10時～12時/13時～17時　平日のみ
電話番号　046-200-7090
メールアドレス　support@motteru.co.jp

保証サポート・製品についてのご質問などは、
こちらの二次元コードを読み取りお問い合わせください。
※読み取れない場合は上記メールアドレスよりお問い合わせください。
保証適用の際には購入履歴が必要となります。

LINE からもお問い合わせいただけます。

@motteru 公式アカウント
二次元コードから友達追加で
お問い合わせいただけます。
@131jjnre

＼ MOTTERU 公式 SNS ／

新商品やお得情報、タメになるコラムなど発信しています！

LINE
@225sgygq

Instagram
motteru_enjoy

X
@motteru_enjoy

TikTok
@motteru_enjoy

フォロー＆いいねをお願いします！